PLASTITALIA™ S.p.A.
high performance fittings

SCHEDA TECNICA SPECIFICA

Raccordi elettrosaldabili

TAPPO ELETTROSALDABILE

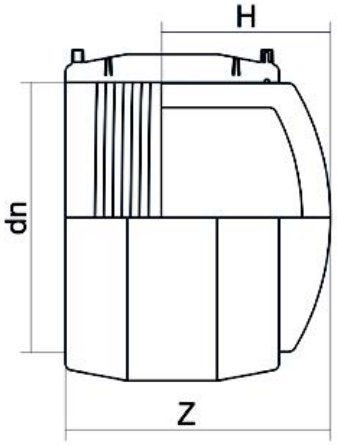

DETTAGLIO PRODOTTO	
CODICE ARTICOLO	CAEP032C
d_n	32
SDR DI PROGETTO	11

CARATTERISTICHE GEOMETRICHE	
d_n	32
H [mm]	60
Z [mm]	103
Massa [kg]	0.09

*Le immagini sono a scopo puramente illustrativo e il prodotto potrebbe differire nel colore e/o in alcune sue parti.

PLASTITALIA SPA reserves the right to revise this specification, while maintaining compliance with the requirements of the product without prior notice. Tolerance on diameters and thickness according to the standards unless otherwise specified. Tolerance: ± 5%

Via Ferrara - 98061 - Brolo (ME) - Italy tel. +39 0941 536311 fax +39 0941 561476 info@plastitaliaspa.com
www.plastitaliaspa.com